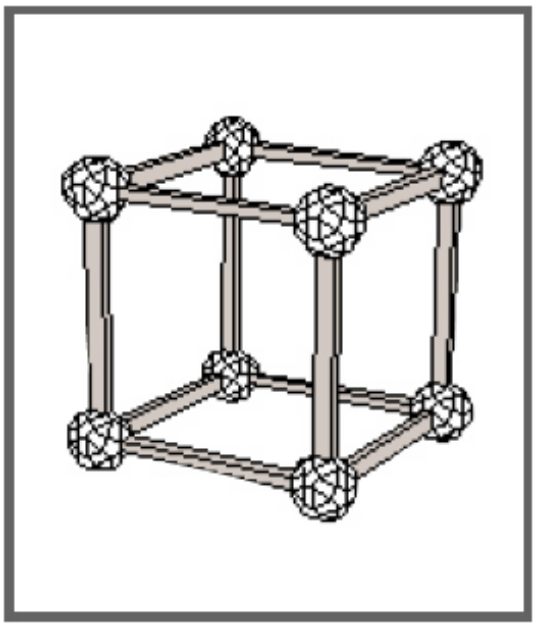

**Conceptos básicos de Matemáticas**

Objetivo:
Los alumnos aprenderán la relación de los números 2, 3 y 5 con el cubo utilizando sombras.

Tiempo necesario
Una clase de 45-60 minutos.

Materiales
Un Kit Creador del Sistema Zome para 25-30 alumnos.
Retroproyector o luz del día.
Una superficie para proyectar las sombras (una pantalla para el retroproyector o una cartulina en el caso de trabajar con la luz del día).

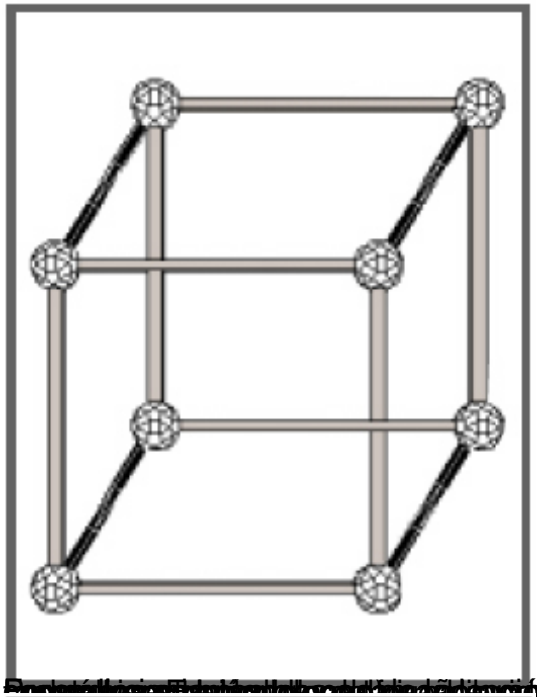

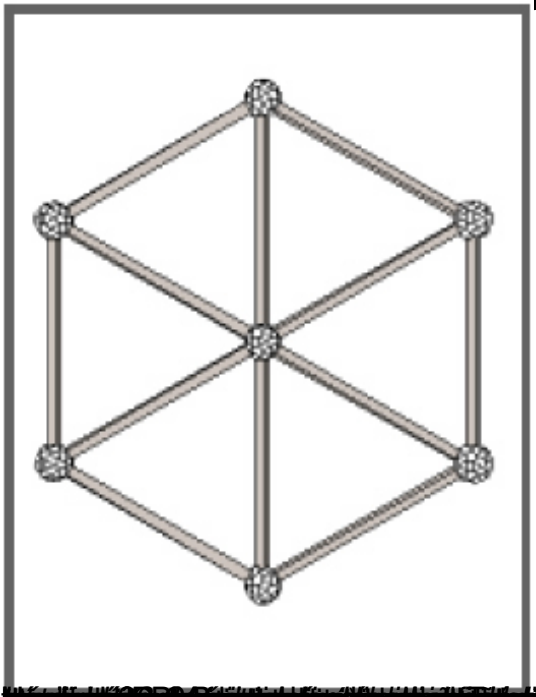

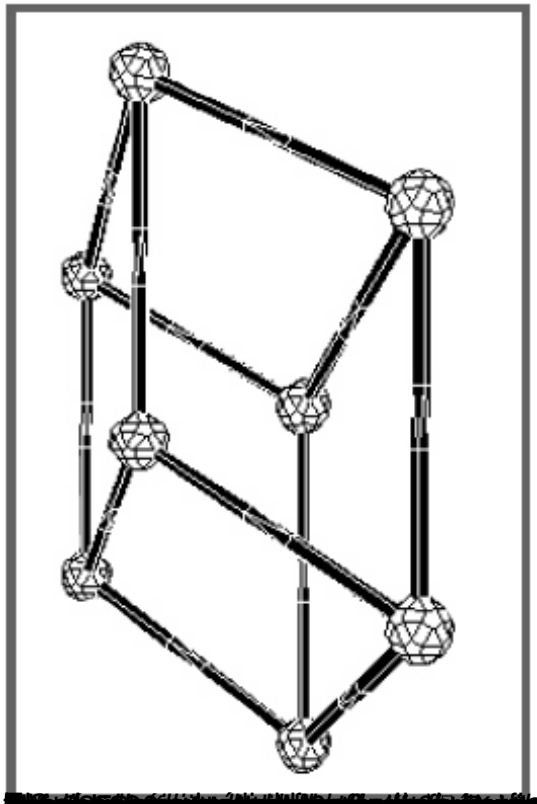

[redacted]